MANUAL DE INSTALACION DE CABINA DE DUCHA

BOX DE DUCHA QUINTAY · MODELO: HX 814

ACRILICOS

Norglas M.R.

HIDROMASAJES

ACRILICOS NORGLAS S.A. - Santa Elena 1781 Santiago, Tels. (56 - 2) 589 6000 - 555 2231 - Fax (56 - 2)555 0528
e-mail: ventas@norglas.cl · www.norglas.cl

ACRILICOS
Norglas M.R.
HIDROMASAJES

DIMENSIONES

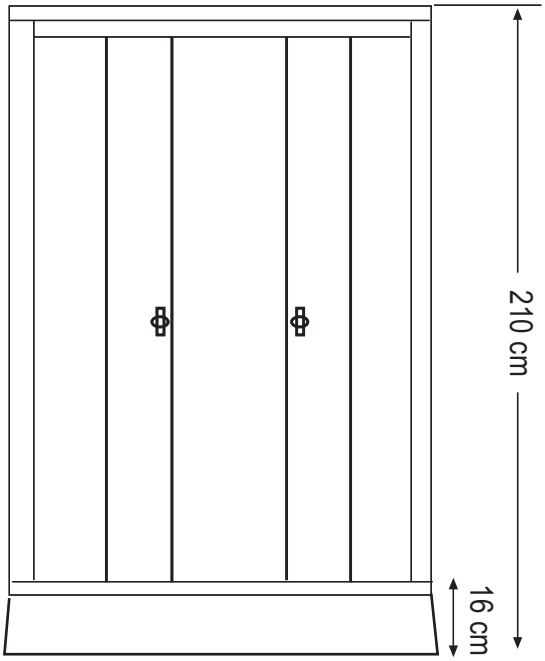

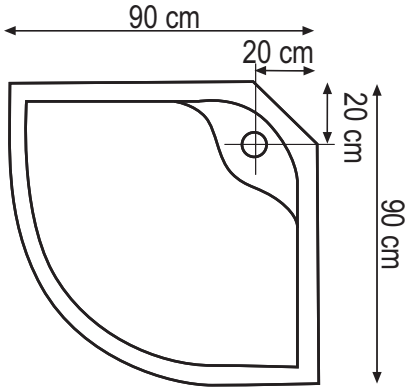

DESCRIPCION:

Las funciones de la cabina de ducha Quintay HX 814 son ducha superior ubicada en el techo, ducha teléfono ajustable e hidromasaje de tipo acupuntura con seis chorros direccionales para el cuerpo. Está equipada con iluminación interior, extracción de aire o vapor y sistema musical. Para accionarlos tiene un panel de control en la parte superior de la pared central, y ahí controla la luz, el ventilador y la radio del box.
El diseño interior tiene incorporado un asiento, Jabonera, dos repisas para insumos de baño, toallero y espejo.

Tiene dos puertas de corredera de vidrio templado, y dos vidrios fijos a los costados de las puertas. El sistema de puertas y vidrios fijos va montado en un marco de aluminio y en su conjunto, constituye la parte frontal de la cabina.

ACRILICOS NORGLAS S.A. - Santa Elena 1781 Santiago, Tels. (56 - 2) 589 6000 - 555 2231 - Fax (56 - 2)555 0528
e-mail: ventas@norglas.cl · www.norglas.cl

ACRILICOS
Norglas M.R.
HIDROMASAJES

DETALLE DEL EMPAQUE:

Contenido de los bultos:
Bulto 1:
Contiene:
Piso con patas regulables…….....….....1
Incluye: desagüe y flexible de descarga.

Techo…….....….....1
Incluye: Parlante, lámpara y extractor de aire

Accesorios:
Ducha central
Transformador
Bolsa con pernos de unión
Terminal de conexión de la ducha central
Barra de ducha
Flexible para ducha teléfono
Ducha teléfono

Bulto 2:
Contiene:
Pared trasera de la cabina
Incluye: Espejo, Panel de control, Griferia, Surtidores de hidromasaje (6),
Barra soporte de repisa y barra del toallero.

Bulto 3:
Contiene:
Puertas curvas…….……...….2
Vidrios fijos con pilar de aluminio…….……2
Perfiles curvos de aluminio superior e inferior ……..…2
Burletes de puertas…….……4

Bolsa con accesorios:
Manillas de las puertas……...……2
Topes blancos para vidrios fijos.....……2
Tornillos roscalata
Correderas para puestas……4
Topes inferiores para puertas……4

ACRILICOS NORGLAS S.A. - Santa Elena 1781 Santiago, Tels. (56 - 2) 589 6000 - 555 2231 - Fax (56 - 2)555 0528
e-mail: ventas@norglas.cl · www.norglas.cl

Requerimientos para la instalación.

Asentamiento
La cabina de ducha HX 814, se instala sobre el piso terminado y nivelado del baño. Puede ser con cerámica u otro tipo de revestimiento adecuado para baño.

Suministro de aguas (caliente y fría). Se debe considerar dos arranque de agua, caliente y fría en uno de los muros laterales detrás de la cabina a 100 cms del suelo aproximadamente. La cabina se conecta con flexibles para agua desde los terminales en el muro a la grifería del box.
Considere llaves de paso para corte del suministro de agua de la cabina.

Electricidad. Requiere un punto eléctrico en el muro, debe considerar el punto eléctrico en el muro opuesto al usado para los arranque de agua. La conexión eléctrica se hace uniendo los cables del box con el alambre eléctrico del circuito eléctrico del baño. No use enchufes.

El consumo es de 150 watt, debe instalar en el tablero eléctrico de la casa o baño, un protector diferencial de 30 mmA y un protector automático de 5 amperes

Desague: El desague o descarga de agua para el box se hace en la parte inferior del box en el piso, a 20 cms de cada uno de los muros que forman la esquina donde se instalará el box.
El diámetro de la descarga es de 40 milímetros, y se conecta introduciendo el flexible corrugado que tiene el desague del box, luego debe sellar con silicona, o usar un cuello de goma para sellar la cavidad.

ARMADO DE LA CABINA
La cabina de ducha HX 814, se instala sobre el piso terminado y nivelado del baño. Puede ser con cerámica u otro tipo de revestimiento adecuado para baño.

En el lugar que seleccione para el armado de la cabina debe ser un lugar que permita mantener todas las partes (paneles, vidrios, accesorios, etc.) en forma segura y ordenada para que no se produzcan daños. También debe tener espacio para acceder a todas las partes de la cabina mientras se realiza el armado y finalmente una vez que termine el armado, la cabina se arrima a la esquina para la instalación final.

PASOS:
1.- En el lugar de armado de la cabina se presenta el receptáculo de ducha en el piso y se nivela, El receptáculo tiene un bastidor metálico en la base con patas regulables para la nivelación. Asegúrese que todas las patas estén apoyadas en el piso, así no se producen desnivelaciones y deformaciones en el receptáculo.

2.- Instalación de la pared trasera.
Se instala sobre el receptáculo y luego de une con los pernos de unión. Debe sellar las uniones con silicona, manteniendo siempre una buena terminación del sello. Todas las uniones entre las partes de la cabina se deben sellar con silicona durante el armado.

3.- Instale el techo, se fija con los pernos y debe sellar las uniones.
Primero debe instalar la ducha central en el techo, se fija con la tuerca por la parte posterior, también instale el terminal para hacer mas adelante en la instalación, la unión con la manguera que suministra el agua desde la grifería.

Coloque el techo sobre la pared de la cabina y se fija con los pernos de unión. Debe sellar con silicona todas las uniones entre las piezas.

4.- Armado del marco de aluminio.
Se unen los perfiles curvos y los pilares, para eso se usan los tornillos roscalata, debe quedar bien ajustado para dar rigidez al marco. Los vidrios fijos están unidos a los pilares por lo tanto quedarán instalados al armar el marco. Posteriormente debe instalar los topes de color blanco para fijar los vidrios fijos en el perfil curvo.

Unión de pilares y perfiles curvos.

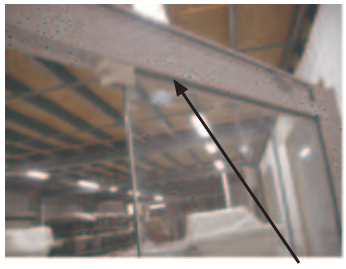

Topes blanco para el vidrio fijo

ACRILICOS NORGLAS S.A. - Santa Elena 1781 Santiago, Tels. (56 - 2) 589 6000 - 555 2231 - Fax (56 - 2)555 0528
e-mail: ventas@norglas.cl · www.norglas.cl

Marco armado, listo para montaje en la cabina

Puertas se instalan después

5.- Instale el marco de aluminio.

Se instala en el frente de la cabina de ducha, se fija con los tornillos roscalata uniendo los costados de la pared del box con los pilares de aluminio del marco. En la parte superior e inferior se unen los perfiles curvos al techo y al receptáculo aplicando sello de silicona, que también tiene la función de sellar.

6.- Montaje de las puertas curvas.

Primero debe instalar las correderas y soportes en las puertas. Cada puerta lleva dos correderas y dos soportes.
Debe soltar los pernos de las correderas, abrirlas y abrazar el borde de la puerta donde están las perforaciones, de manera que quede encajada en la perforación,

corredera superior de las puertas

soporte inferior de las puertas

luego vuelva a colocar los pernos de fijación. Las ruedas deben quedar hacia la parte exterior de la curvatura de los vidrios.
La instalación de los soportes inferiores se hace de la misma manera.

Instale las manillas de las puertas.

Los burletes de instalan uno en cada vidrio fijo, y uno en cada puerta curva, en el lado opuesto al cierre magnético. Es para evitar salpicadura de agua al exterior.

Burletes para puerta y fijo

7.- ACCESORIOS y CONEXIONES INTERNAS.

7.1.-Ducha teléfono
Debe instalar la barra de la ducha teléfono en la pared trasera, se une con los pernos. Conecte el flexible de la ducha al terminal que está en el frente, en la parte inferior de la barra de ducha, y también conecte la ducha de mano por el otro extremo, use las arandelas de goma para sellar las uniones.

7.2.-Ducha central:
Conecte la manguera que está libre en la grifería con el terminal de la ducha del techo (central), debe fijarla con abrazaderas.

7.3.-Conexiones eléctricas:
Se deben hacer las conexiones eléctricas del transformador del panel de control.
a.- Se conecta el cable (power) entre el transformador y el panel de control.
b.- Se conecta el cable (luz) del panel con el cable de la lámpara que está en el techo.
c.- Se conecta el cable (ventilador) del panel con el cable del ventilador que está en el techo de la cabina.
d.- Se conecta el cable (parlante) del panel con el cable del parlante que está en el techo de la cabina.
e.- Debe extender el cable delgado de color gris, que es la antena de la radio. Diríjala hacia donde encuentre la mejor recepción de la señal de las emisoras en el área de su baño

Cada cable tiene una etiqueta que indica la conexión

ACRILICOS
Norglas M.R.
HIDROMASAJES

8.- CONEXIÓN ELECTRICA EXTERNA:
Conecte el cable del transformador a la red eléctrica, para eso retire el enchufe del transformador y haga una unión directa al cable del punto eléctrico en la pared, y selle la tapa del punto eléctrico.

9.- CONEXIÓN DEL DESAGUE:
Selle con silicona la unión entre el dispositivo del desague y el receptáculo de la cabina (piso).

Introduzca el flexible del desague en la cañería de descarga en el piso, luego selle con silicona o con un cuello de goma.

10.- CONEXIÓN DEL AGUA.
Conecte los flexibles para el agua. Uno para agua caliente y otro para agua fría. Se conectan desde los terminales que instaló en el muro del baño a las conexiones de la grifería de la cabina. Los flexibles para el agua no se suministran con la cabina.

Ahora que su cabina está armada se puede instalar en el lugar definitivo.

11.- INSTALACION DE LA CABINA.

IMPORTANTE:
Se debe hacer una prueba completa de funcionamiento antes de fijarla definitivamente en el lugar de uso.

Antes de instalar la cabina se debe hacer una prueba de funcionamiento general y verificar que todo está bien, especialmente que no hay filtraciones ni fugas de agua. Para eso se sellaron con silicona todas las uniones y ahora se deben revisar, también se revisan todas las conexiones de la cabina.

a.- Selle con silicona la unión entre el desague y el receptáculo de la cabina (piso).
b.- Debe apretar todas las uniones de las mangueras que hay en la parte posterior del box. Se hace con un atornillador.
c.- Debe revisar las conexiones de los flexibles instalados para el suministro de agua caliente y fría de la cabina.

Abra el paso del agua y desde el tablero eléctrico del baño encienda la electricidad para hacer la prueba.
Las siliconas deben estar fraguadas y endurecidas.

PRUEBA DE LA GRIFERIA.
Monomando: Se levanta para dar el paso del agua y se mueve a la izquierda y derecha para mezclar agua caliente y fría.

Desviador: Se gira en tres posiciones para dirigir el agua hacia la ducha del techo, para la ducha teléfono o para el hidromasaje tipo acupuntura.

ACRILICOS
Norglas M.R.
HIDROMASAJES

REVISION DE CAÑERIAS

Debe revisar que no hay fugas de agua en las cañerías y en la grifería, si se producen debe apretar las uniones. Revise las uniones de las partes de la cabina, piso, pared, techo, también revise la unión del marco de las puertas de manera que no se produzcan filtraciones por los sellos de silicona que se hicieron durante el armado. Si hay filtraciones, debe corregir el sello.

PRUEBA DEL PANEL DE CONTROL

Panel de control: Luego de hacer la conexión eléctrica encienda el panel con el botón rojo (on/off).

El botón "luz" enciende y apaga la luz interior.
El botón " tun" Enciende la radio y es buscador de emisoras
Los botones + y - son para ajuste de volumen
El boton (vent) enciende y apaga el ventilador
El boton RST vuelve al inicio la señal de radio para la búsqueda de emisora

Luego de verificar que está todo bien se procede a la instalación.

INSTALACION.
La instalación consiste en posicionar la cabina en el lugar definitivo, confirmar que esta correctamente nivelada y si el espacio lo permite, puede sellar toda el área de contacto con los muros y piso, o simplemente dejarla arrimada al muro como un mueble.

12.- LIMPIEZA Y MANTENCION.
La cabina de ducha se limpia con un paño suave y detergente líquido, las partes cromadas no deben ser expuestas a detergentes que contengan cloro, ya que puede dañar la superficie cromada.

Para mantener en buenas condiciones la cabina debe ser aseada cada vez que se use, y evitar la acumulación se residuos o sarro en las partes mas difíciles de acceder por su forma. Si el agua del baño contiene alta concentración de sales minerales (dureza del agua), debe hacer mas frecuente el aseo, ya que las sales se depositan sobre la superficie, y con el uso de agua muy caliente se depositan mas rápido.